Parkray　spare part－Price List

ASPECT 8

部位	製品No	製品コード	製品名	販売価格(税別)	単位
ドアコンポーネント	D-1	DCAS08	ドア	¥56,000	1/個
	D-2	SCPA8	ドアガスケットロープφ15×2020mm	¥1,300	50/㎝
	D-3	ECIS08004	ガラス	¥40,000	1/枚
	D-4	FGTE0412	ガラスガスケット1850mm	¥5,300	1/枚
	D-5	HHR08164S	ガラスクリップ&スクリュー(各1つ)	¥100	1/セット
	D-6	DHAPASS	ハンドル	¥12,000	1/個
本体	B-1	HCE06062	フルーカラー	¥9,100	1/個
	B-2	CH05011	フルーカバー	¥5,100	1/個
	B-3	CH05042	フルーカラーガスケット	¥1,600	1/枚
	B-4	ASPS08015L	ASPECT8用リアブリック　左	¥8,000	1/枚
	B-5	ASPS08015R	ASPECT8用リアブリック　右	¥8,000	1/枚
	B-6	ASPS08016	ASPECT8用サイドブリック　左	¥9,200	1/枚
	B-7	ASPS08017	ASPECT8用サイドブリック　右	¥9,200	1/枚
	B-8	ASPS08018L	ASPECT8用炉床ブリック　左	¥9,200	1/枚
	B-9	ASPS08018R	ASPECT8用炉床ブリック　右	¥9,200	1/枚
	B-10	ASPS08019	ASPECT8用バッフルブリック	¥10,400	1/枚
	B-11	ASPS08035	ASPECT8用バッフルエッジサポート	¥7,900	1/個
	B-12	ASPS08011	ASPECT8用ターボバー	¥11,300	1/個
	B-13	ASPS08012	ASPECT8用ウッドリテーナー	¥11,500	1/個
	B-14	HCE06059MB	エアスライダーノブ	¥2,500	1/個
オプション	O-1	ADP1	異径アダプタータイプ１（段付き）	¥12,000	1/個
	O-2	ADP2	異径アダプタータイプ２（ストレートタイプ）	¥15,000	1/個
	O-3	HT-605SBA	ハンターストーブ共通耐熱塗料	¥2,500	1/個

※仕様等の変更に伴い販売価格は予告なしに変更する場合があります。

株式会社 エイコーテレシス
埼玉県鶴ヶ島市高倉1241-9
TEL　049-272-7720
FAX　049-272-7765

2025.9改訂
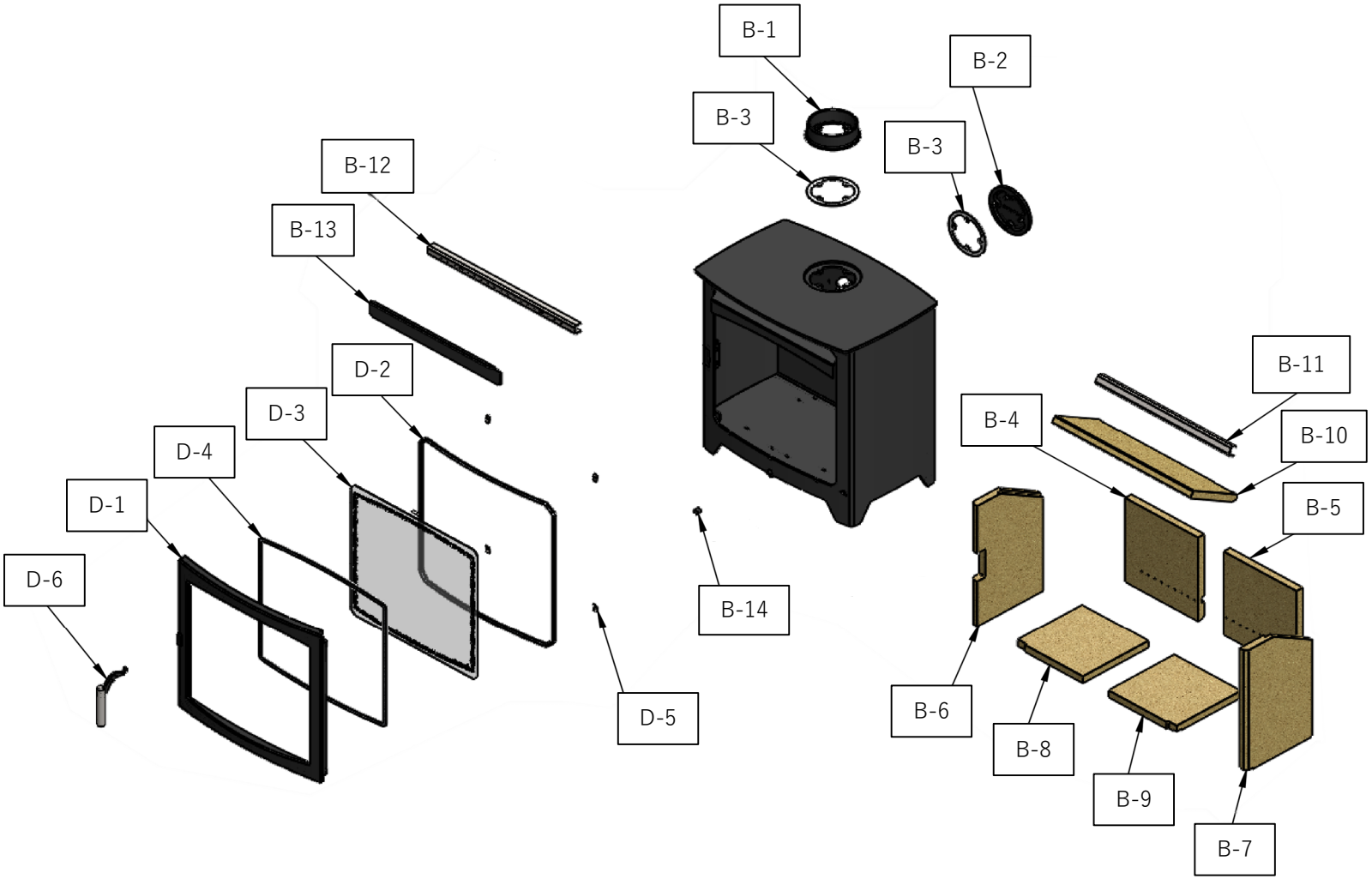
ASPECT 8